EQUIPO INTEGRAL DE CALEFACCIÓN ELÉCTRICA LÍNEA MINI VAX

Fabricante de equipo original (OEM)

- Diseñados y fabricados bajo especificaciones estándar o según especificaciones del cliente.
- Calentador eléctrico totalmente equipado, con opción a tipo bobina abierta helicoidal o tubular aletado inoxidable.
- Generador de aire tipo axial de trabajo silencioso y eficiente.
- Construcción totalmente desarmable.
- Totalmente equipados con dispositivos de seguridad y control
- Disponible en acero con aplicación de pintura electrostática o en acero inoxidable.
- Amplia gama de capacidades y características.
- Funcional y practico para su instalación.
- 1 Año de garantía contra defecto de fabricación.

calelec®
HEATING

DIVERSAS APLICACIONES:

- Industria
- Almacenes
- Talleres
- Comercio
- Garajes
- Centros comerciales

TABLAS DE ESPECIFICACIONES:

UNIDADES LÍNEA CM-MINIVAX BÁSICA

MODELO	KW	LÍNEA	ETAPAS	CARACTERÍSTICAS ELÉCTRICAS	TIPO DE VENTILADOR	MOTOR H.P.	VOLTAJE MOTOR	PCM
CM12-02-11VAX05	2	BÁSICA	1	120/1/60	AXIAL	1/40	120	500
CM12-03-11VAX05	3	BÁSICA	1	120/1/60	AXIAL	1/40	120	500
CM12-04-11VAX05	4	BÁSICA	1	120/1/60	AXIAL	1/40	120	500
CM23-03-11VAX05	3	BÁSICA	1	230/1/60	AXIAL	1/40	120	500
CM23-04-11-VAX05	4	BÁSICA	1	230/1/60	AXIAL	1/40	120	500
CM23-06-11VAX05	6	ACERO INOX.	1	230/1/60	AXIAL	1/40	120	500

Las unidades de calefaction línea MINI VAX cuentan con accesorios adicionales necesarios para su funcionamiento, dependiendo de la necesidad a cubrir, como puede ser: BASE PARA PISO ó BASE PARA MURO.

COMPONENTES

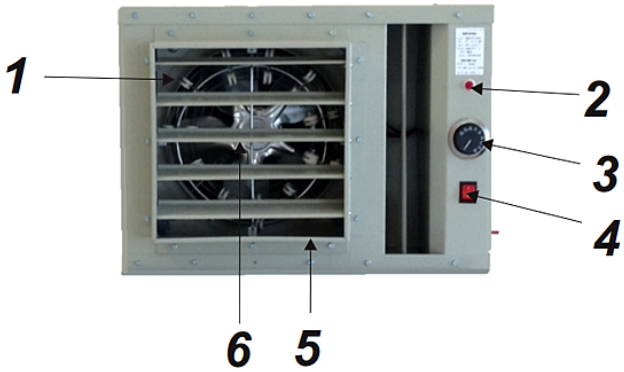

1. Calentador eléctrico (zona de calor) inyección.
2.Foco piloto ON-OFF.
3. Termostato graduable
4. Interruptor manual, encendido y apagado
5. Marco de Lámina
6. Ventilador axial

7. Deflectores para el aire
8.Cableado electrico
9. Gabinete en acero con aplicación de pintura electroestática o en acero inoxidable.
10.Etiqueta de identificación

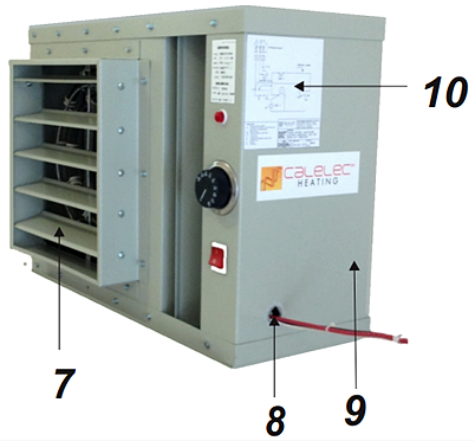

DIMENSIONES

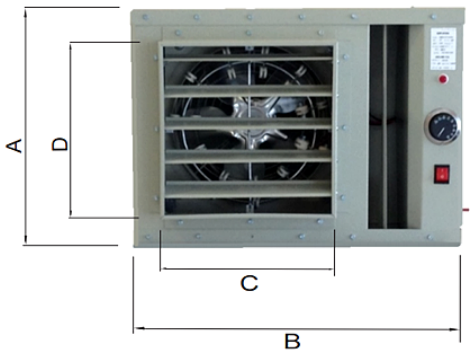

UNIDADES LÍNEA CM-MINIVAX BÁSICA

MODELO	KW	A	B	C	D	E	F
CM12-02-11VAX05	2	15	21	11	11	12	10
CM12-03-11VAX05	3	15	21	11	11	12	10
CM12-04-11VAX05	4	15	21	11	11	12	10
CM23-03-11VAX05	3	15	21	11	11	12	10
CM23-04-11-VAX05	4	15	21	11	11	12	10
CM23-06-11VAX05	6	15	21	11	11	12	10

calelec® HEATING

DIAGRAMA DE
CONEXIÓN E INSTALACIÓN

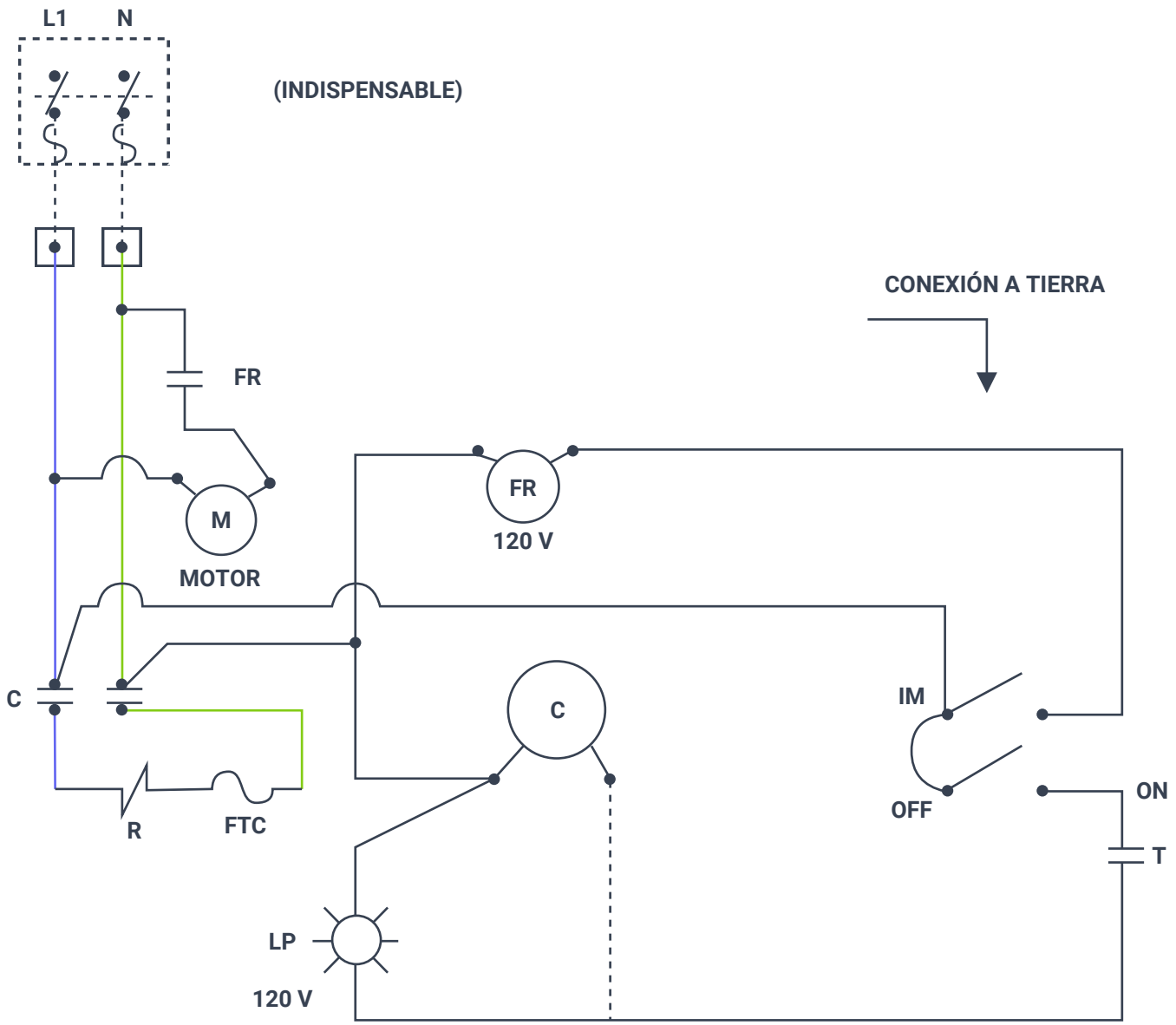

SIMBOLOGÍA

- - -	Instalación en campo
IR	Interruptor remoto con protección adecuada (indispensable)
R	Resistencia
FTC	Fusible térmico cortador
LP	Luz piloto
C	Contactor
IM	Interruptor manual
T	Termostato
M	Motor
FR	Fan-relay

Toda la información proporcionada en este dibujo es reservada y no se permite la reproducción total o parcial.

Descripción:
Equipo integral, calefacción eléctrica monofásico 230V con motor 115V

Nombre del archivo:
DVAX-024

Dibujo No.
EIE-02
Octubre - 2011

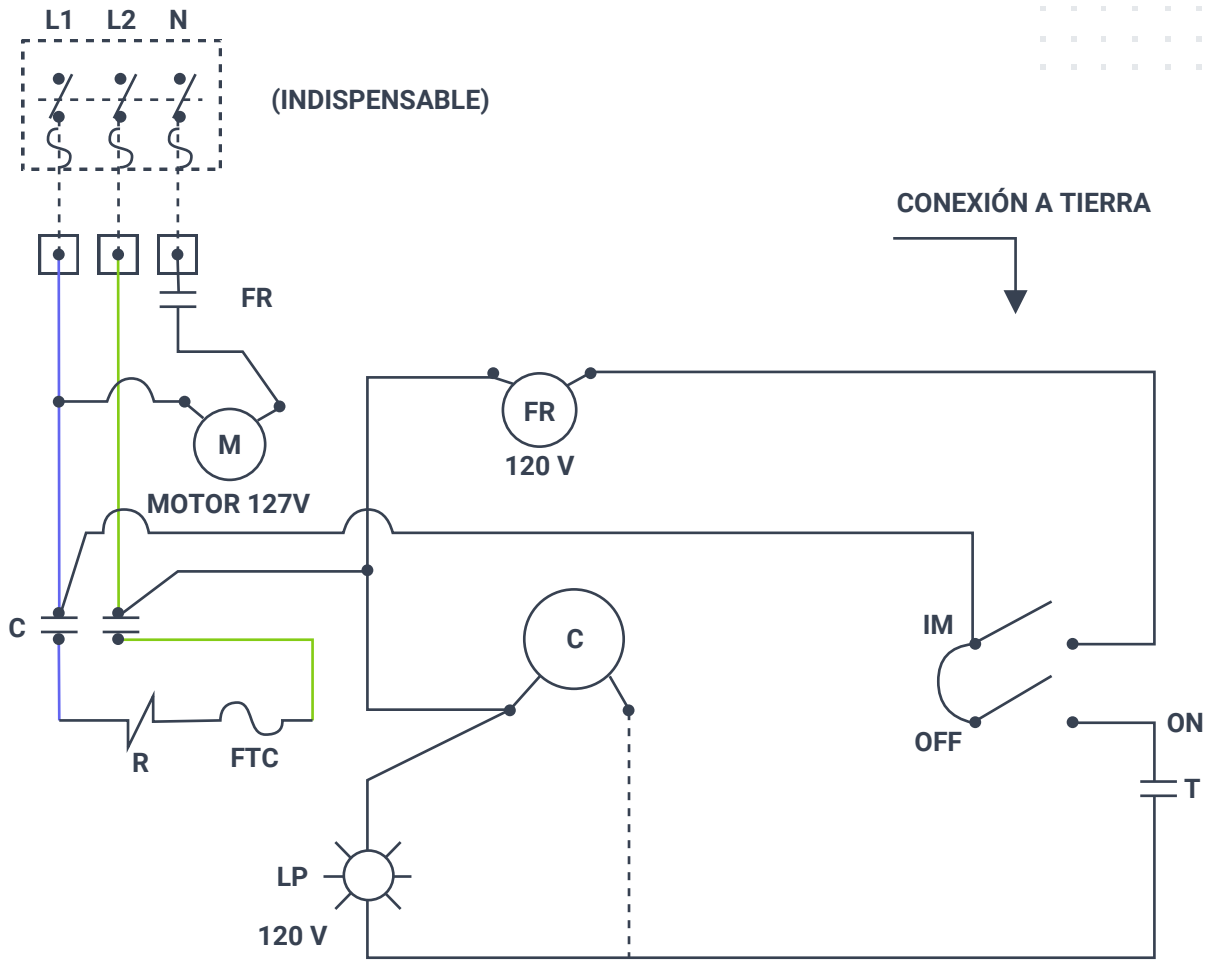

SIMBOLOGÍA

- - -	Instalación en campo
IR	Interruptor remoto con protección adecuada (indispensable)
R	Resistencia
FTC	Fusible térmico cortador
LP	Luz piloto
C	Contactor
IM	Interruptor manual doble polo
T	Termostato
M	Motor
FR	Fan-relay

Toda la información proporcionada en este dibujo es reservada y no se permite la reproducción total o parcial.

Descripción:
Equipo integral, calefacción eléctrica monofásico 230V con motor 127V

Nombre del archivo:
DVAX-013

Dibujo No.
EIE-02
Diciembre - 2007

Para el resto de la República:

01-800-CALELEC
225-3532

Calefacción Eléctrica, S.A.de C.V.
Capitán Aguilar No. 529 Col.
Lomas C.P. 64030
Monterrey, N.L. México

(81) 83486639
(81) 83488997

Atención a cliente:
serv@calelec.com